KARGO RACK SYSTEM

KRS-12

(I) CESTA PORTATUTTO
(GB) ROOF CARRIER
(F) GALERIE POUR FOURGON
(D) DACHKORB
(E) PORTAEQUIPAJES PARA FURGONETA

ISTRUZIONI AGGIORNATE
UPDATED INSTRUCTIONS

(I) ISTRUZIONI DI MONTAGGIO
(GB) FITTING INSTRUCTIONS
(D) MONTAGEANLEITUNG
(F) INSTRUCTIONS DE MONTAGE
(E) ISTRUCCIONES DE MONTAJE
(P) INSTRUÇÕES DE MONTAGEM
(NL) MONTAGE-INSTRUCTIES
(S) MONTERINGSANVISNING
(FIN) ASENNUSOHJE
(EST) PAIGALDUSJUHEND
(LAT) STIPRINĀŠANAS INSTRUKCIJA
(LT) PRITVIRTINIMO INSTRUKCIJOS
(PL) INSTRUKCJA MONTAŻU
(RUS) Инструкции по установке
(CZ) NÁVOD NA MONTÁŽ
(SK) NÁVOD NA MONTÁŽ
(SLO) NAVODILA ZA PRITRJEVANJE
(HR) UPUTA ZA SASTAVLJANJE
(H) A FELSZERELÉS MÓDJA
(GR) Οδηγίε συναρμολόγηση
(TR) MONTAJ TALIMATLARL
(BG) ИНСТРУКЦИИ ЗА МОНТАЖ
(SRB) UPUTSTVA ZA MONTAŽU

SET x1

COMPACT

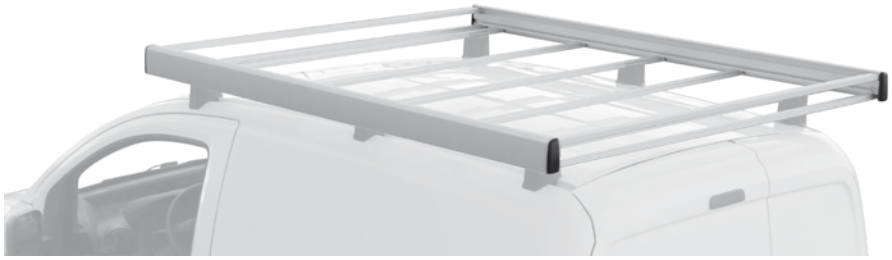

EXTENDED

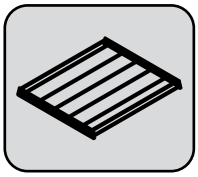

(I) ADATTA PER
(GB) SUITABLE FOR
(F) INDIQUÉ POUR
(D) GEEIGNET FÜR
(E) ADECUADA PARA

NORDRIVE KARGO SERIES

OK A

pag.6

(I) ATTACCHI SPECIFICI PER VEICOLI CON PREDISPOSIZIONE
(GB) FOR VEHICLES WITH BUILT-IN FIX POINTS
(F) CONNEXIONS SPÉCIFIQUES POUR DES VÉHICULES AVEC PRÉDISPOSITION
(D) FÜR FAHRZEUGE MIT VORHANDENEN BEFESTIGUNGSPUNKTEN
(E) CONEXIONES PARA VEHÍCULOS CON PREDISPOSICIÓN ESPECÍFICA

OK B

pag.7

(I) KIT PIEDI PER VEICOLI CON GRONDINE
(GB) FOOT KIT FOR VEHICLES WITH RAIN GUTTERS
(F) KIT PIEDS POUR VÉHICULES AVEC GOUTTIÈRE
(D) FUB-KIT FÜR FAHRZEUGE MIT REGENRINNE
(E) KIT CONEXIONES PARA VEHÍCULOS CON VIERTEAGUAS

OK C,D

KARGO / KARGO-PLUS

pag.8 pag.9

(I) BARRE KARGO E KARGO-PLUS
(GB) KARGO AND KARGO-PLUS BARS
(F) BARRES KARGO ET KARGO-PLUS
(D) DACH-LASTENTRÄGER KARGO UND KARGO-PLUS
(E) BARRES KARGO Y KARGO-PLUS

NORDRIVE®
TRANSPORT SOLUTIONS

Contenuto • Content • Contenu • Inhalt • Contenido

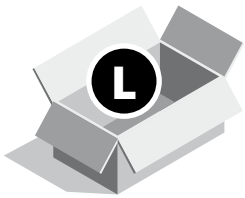

Art.	L
N10201	120cm
N10202	150cm
N10203	180cm
N10204	210cm

x2

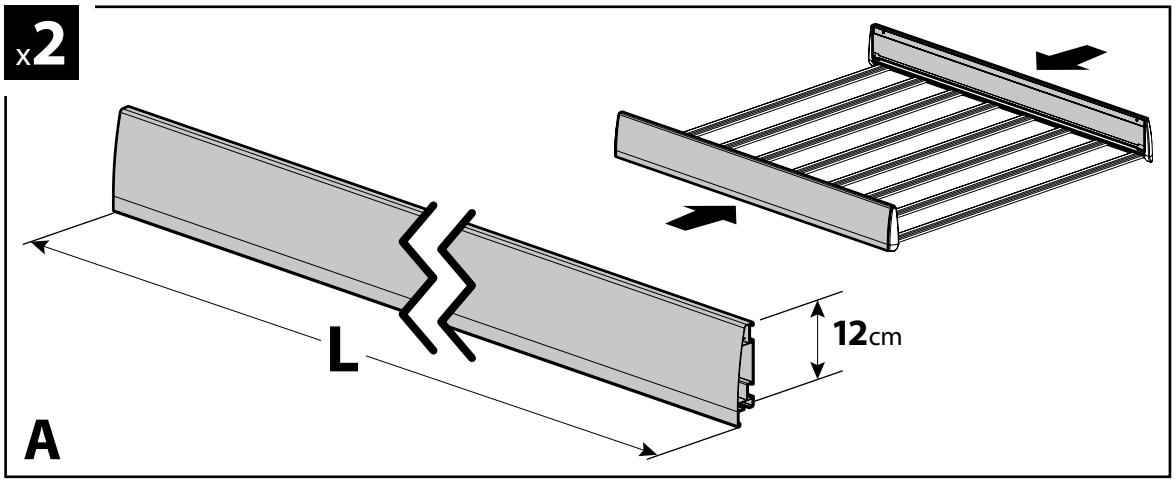

+

Art.	W
N10211	115cm
N10212	135cm
N10213	150cm
N10214	180cm

x8

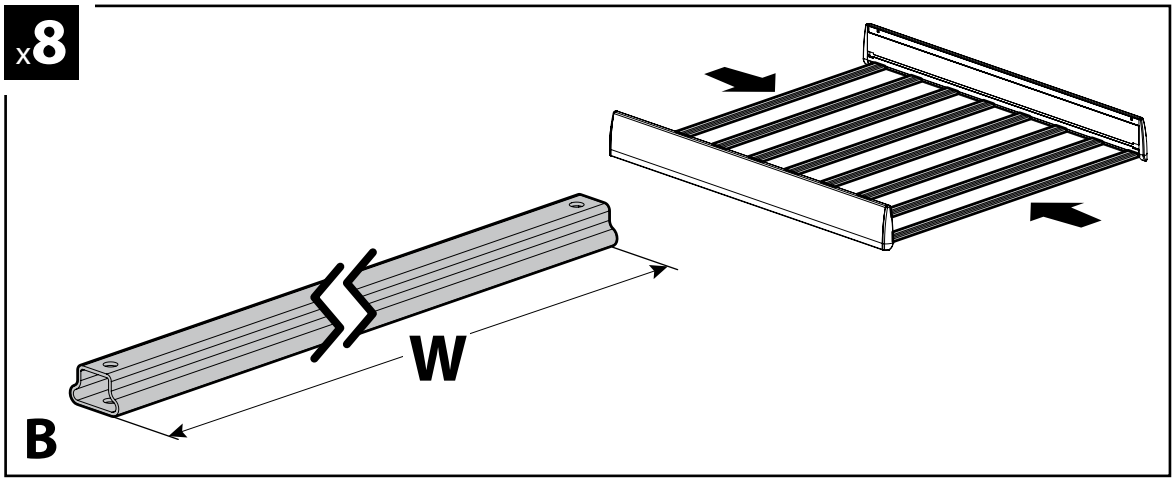

+

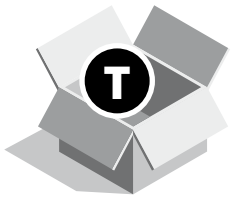

T-12	N10200

x2

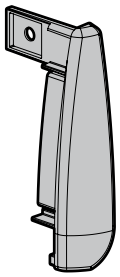

C 75PL0022

x2

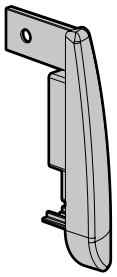

D 75PL0023

x1

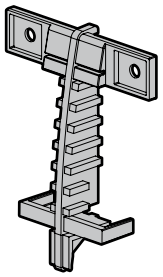

E 55PL0003

x16

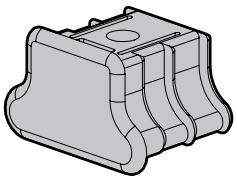

F 75PL0025

x1

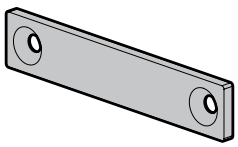

G 78FE0011

x1

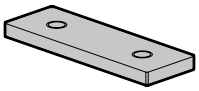

H 78FE0001

x20

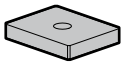

I 78FE4415

x16

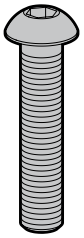

M6x35

J 60BE6035

x10

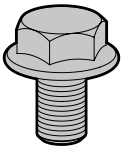

M6x10

K 60EF6010

x2

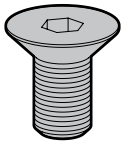

M6x12

L 60TS6012

x4

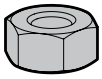

M 62EN6005

x16

N 61ED0611

x1

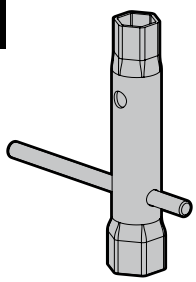

72FE0013

x1

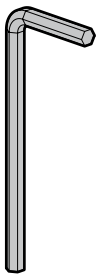

72FE0008

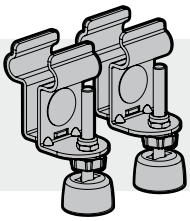

Art. N99970

(I) Se necessario (GB) If requred
(F) Si nécessaire (D) Notfalls
(E) Si es necesario

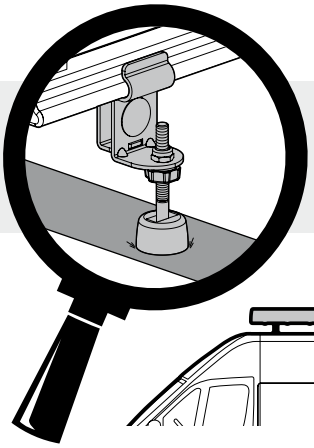

pag.11

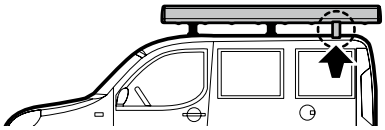

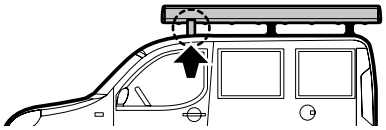

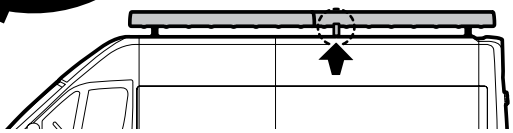

x2

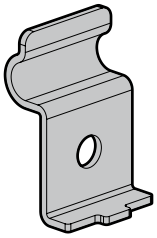

O 40FE0288

x2

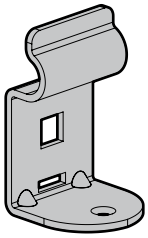

P 40FE0289

x2

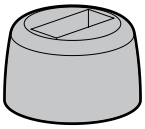

Q 00GO0188

x2

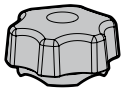

R 84FE0001

x2

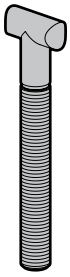

M6x70

S 60TM6070

x2

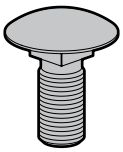

M8x20

T 60BQ8020

x2

U 62BB0800

x2

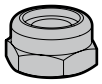

V 62BB0600

1

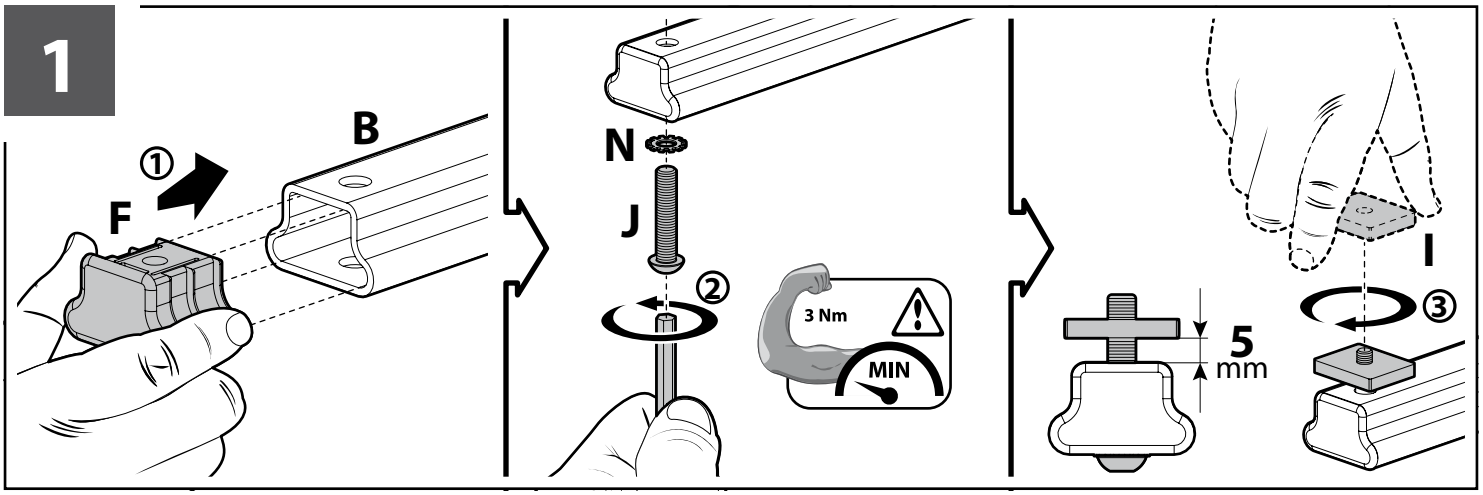

2

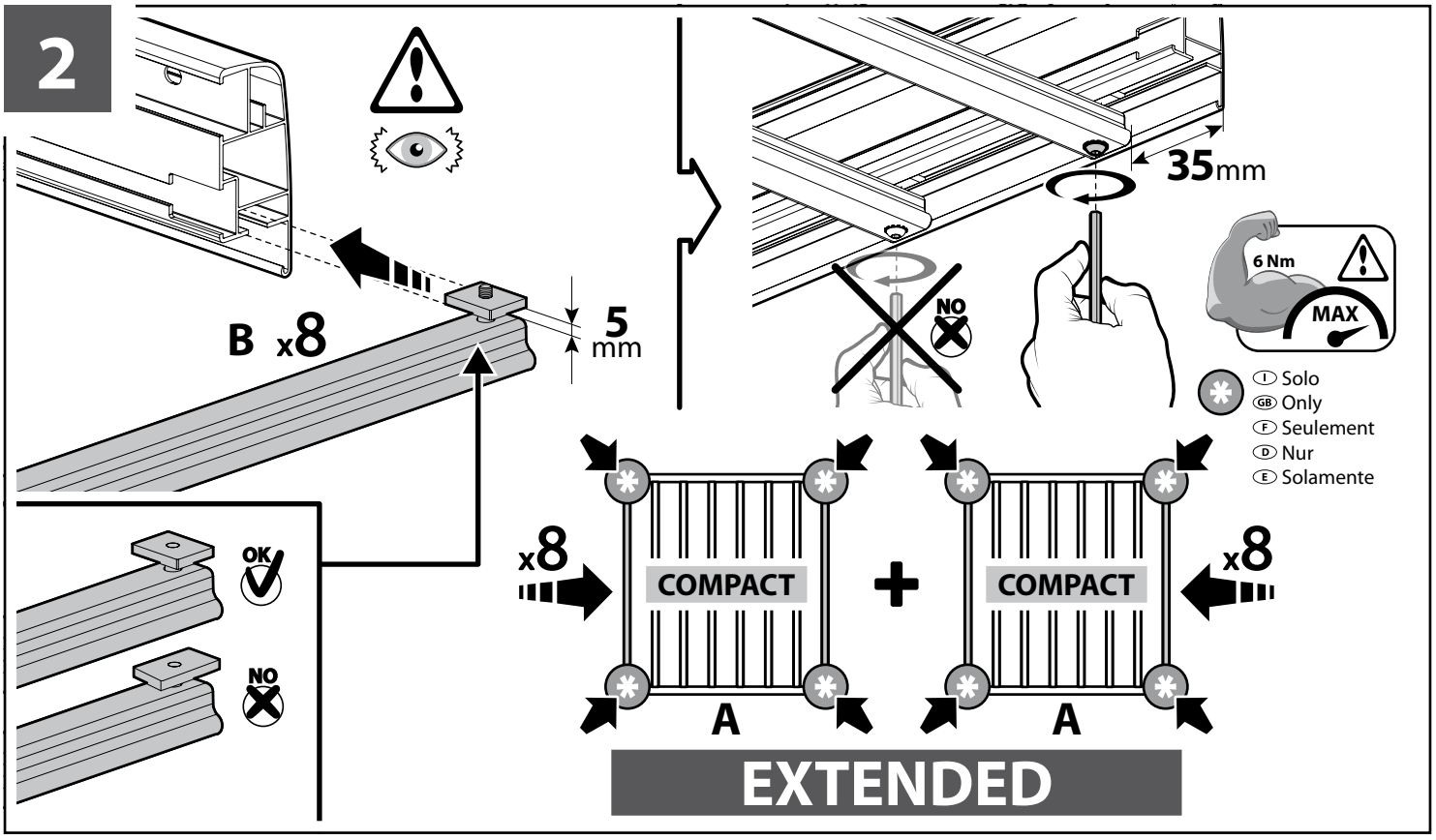

3

Solo Extended
Only Extended
Seulement Extended
Nur Extended
Sólo Extended

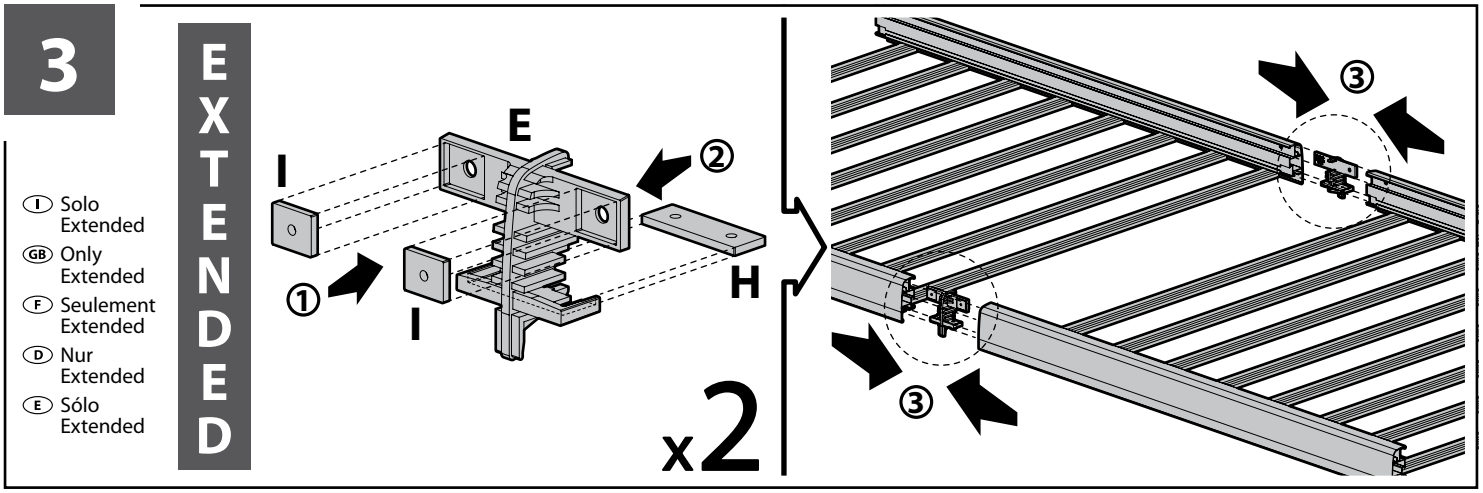

4

EXTENDED

(I) Solo Extended
(GB) Only Extended
(F) Seulement Extended
(D) Nur Extended
(E) Sólo Extended

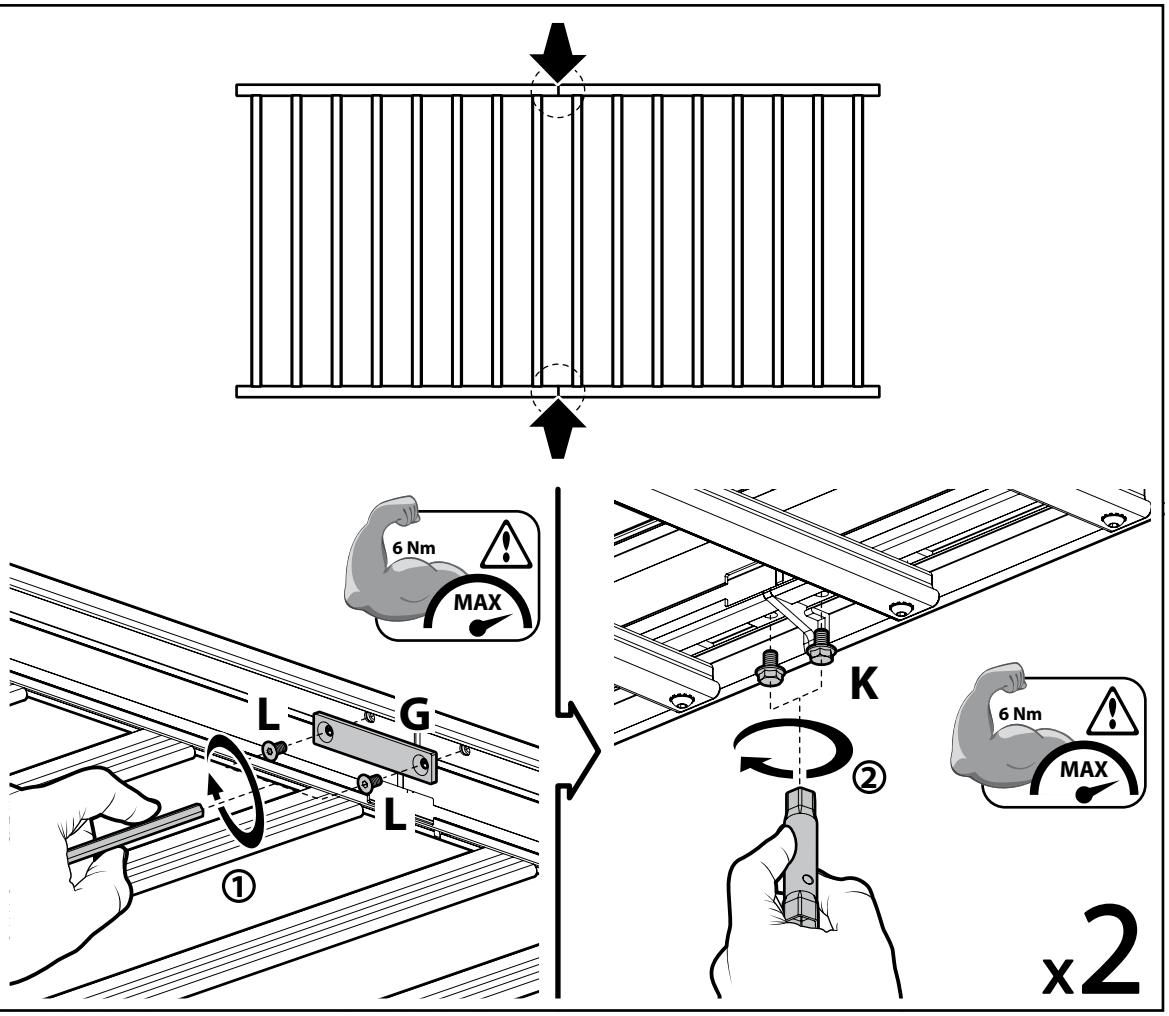

5

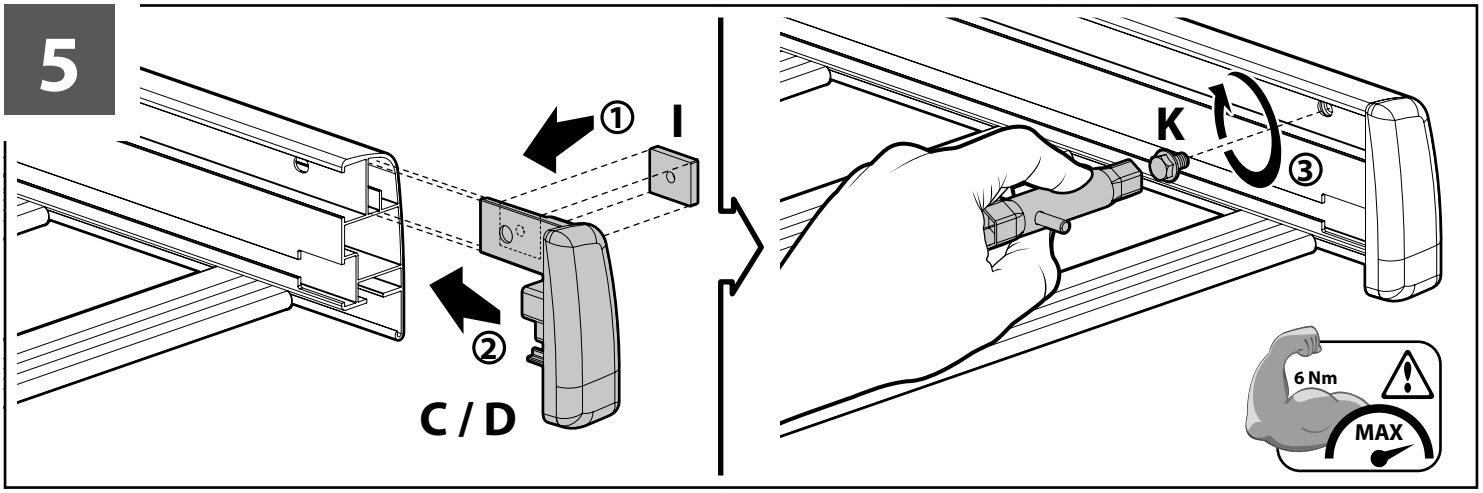

6

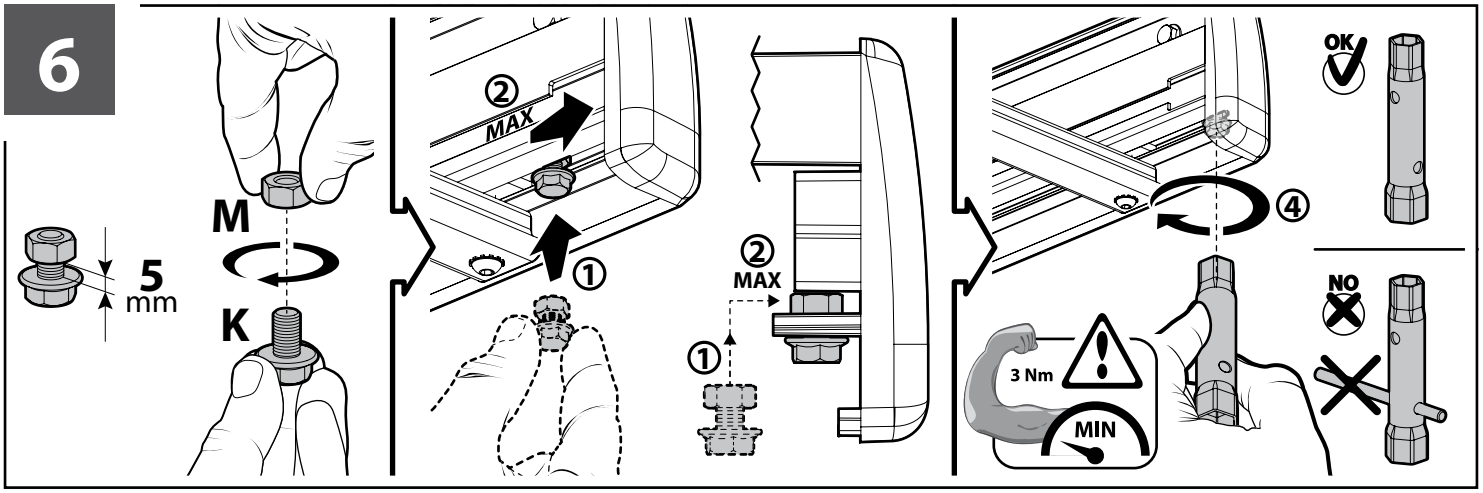

Istruzioni di montaggio • Fitting instructions • Instructions de montage Montageanweisung • Instrucciones de montaje

A

(I) MONTAGGIO DIRETTO SU **KIT PIEDI SPECIFICI**
(GB) FITTING ON **FOOT KITS**
(F) MONTAGE DIRECT SUR LES **PATTES DE FIXATION SPÉCIFIQUES**
(D) DIREKTE MONTAGE AUF DEN **SPEZIFISCHEN FUßSÄTZEN**
(E) MONTAJE DIRECTO EN LOS **KIT DE FIJACIONES ESPECIFICAS**

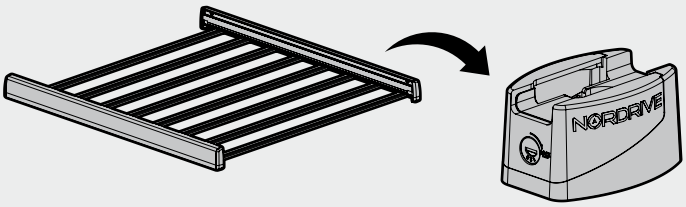

A1

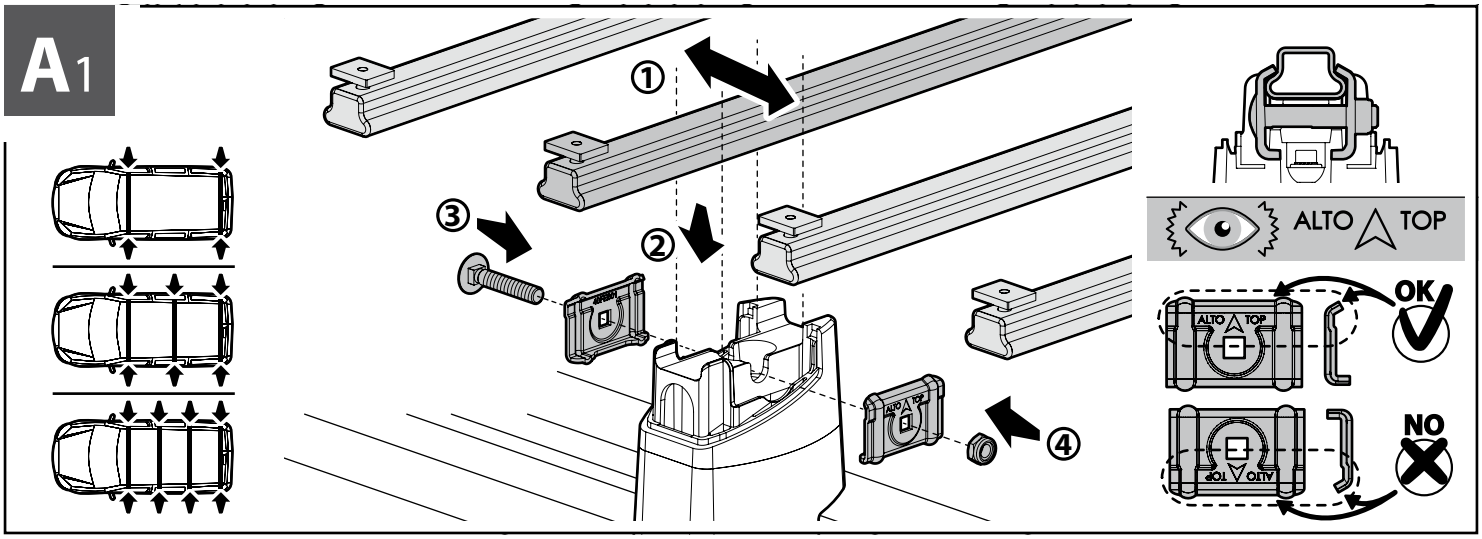

A2

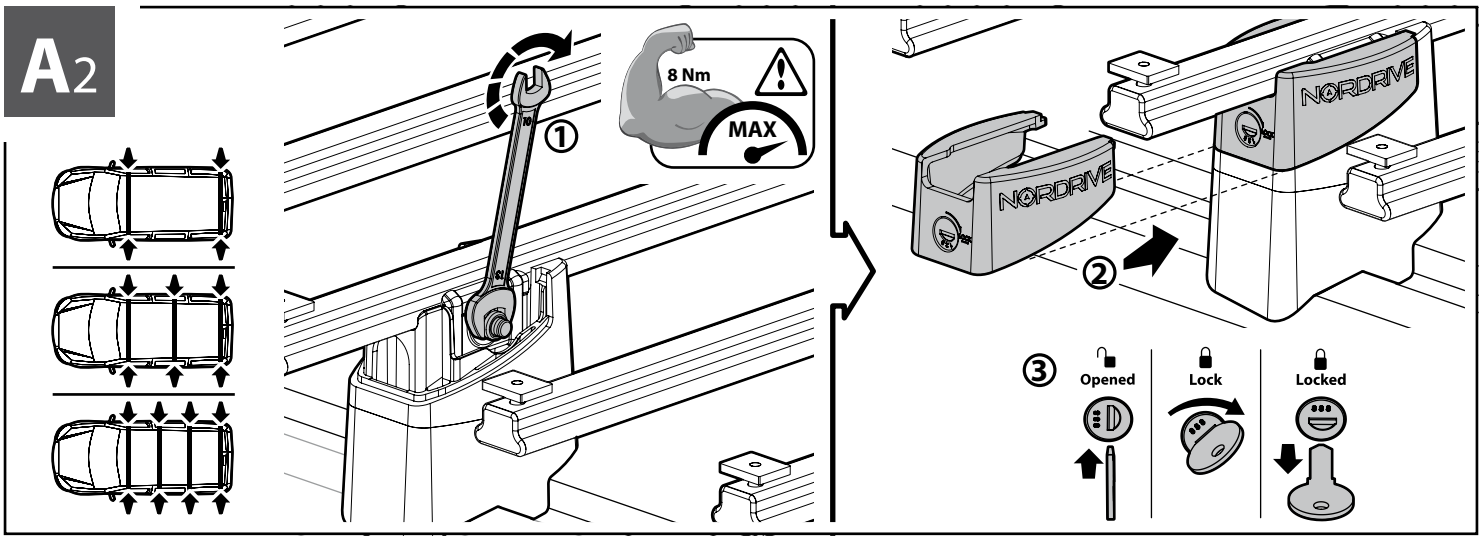

A3

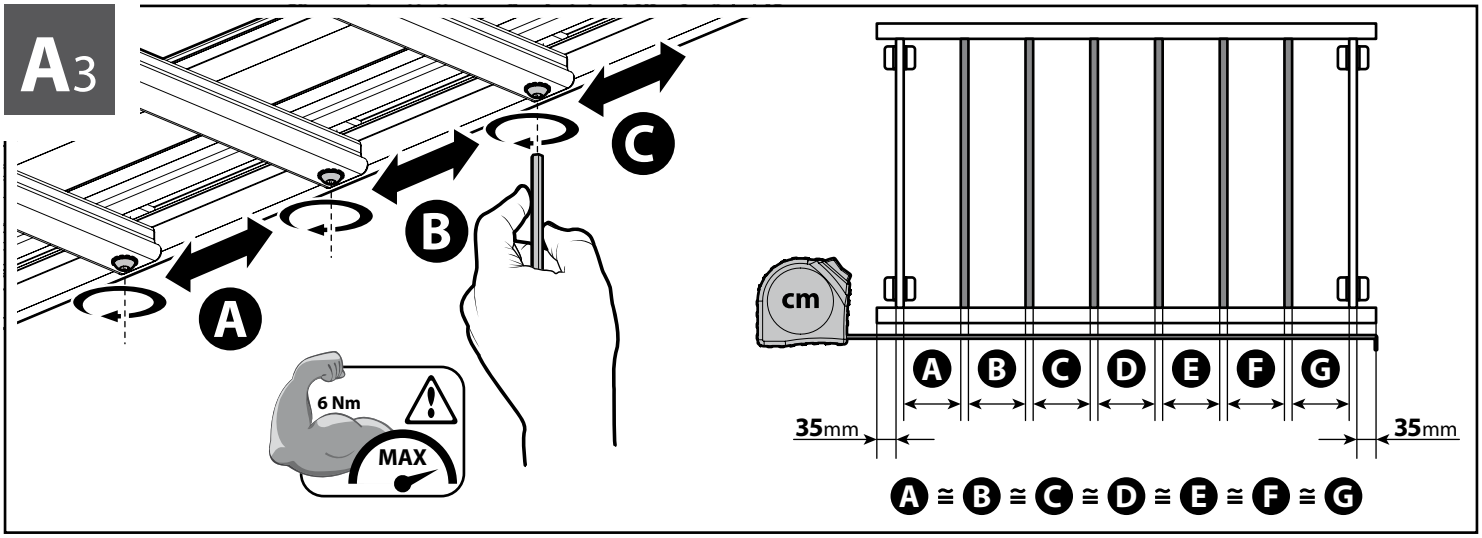

B

(I) MONTAGGIO DIRETTO SU **KIT PIEDI GRONDINA**
(GB) FITTING ON **RAIN GUTTER FEET**
(F) MONTAGE DIRECT SUR LES **PATTES DE FIXATION POUR GOUTTIÈRE**
(D) DIREKTE MONTAGE AUF DEN **FUßSÄTZEN FÜR REGENRINNE**
(E) MONTAJE DIRECTO EN LOS **KIT DE FIJACIONES PARA VIERTEAGUAS**

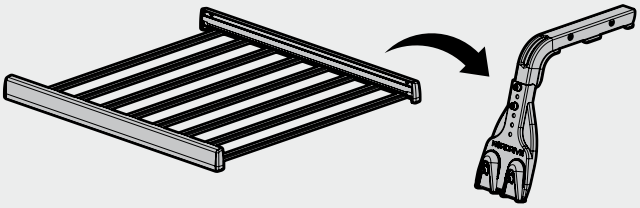

B1

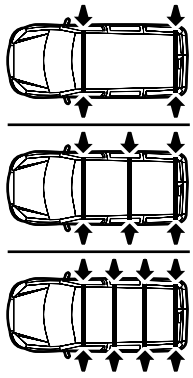

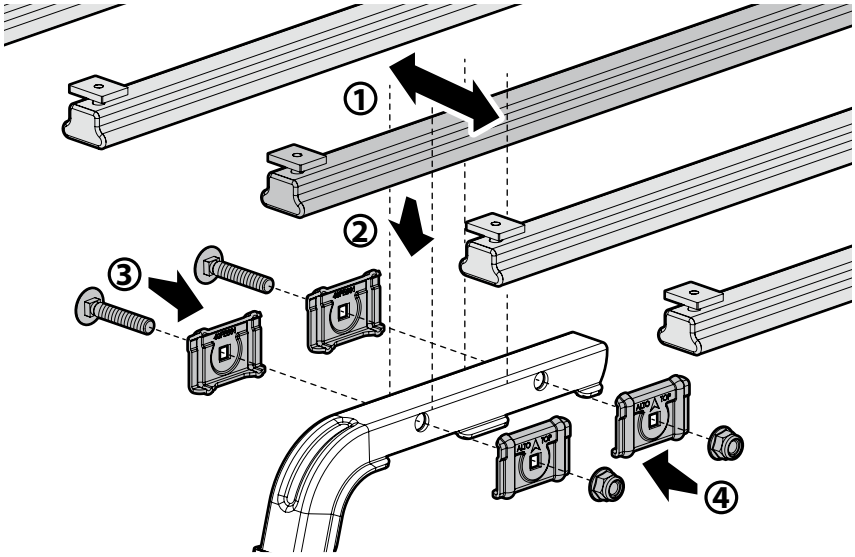

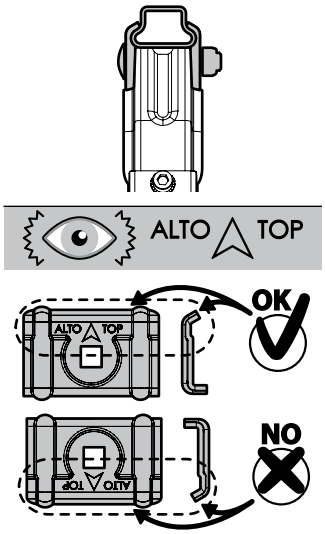

B2

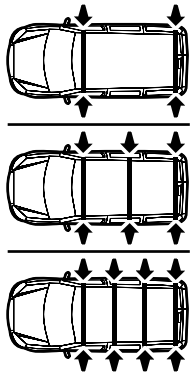

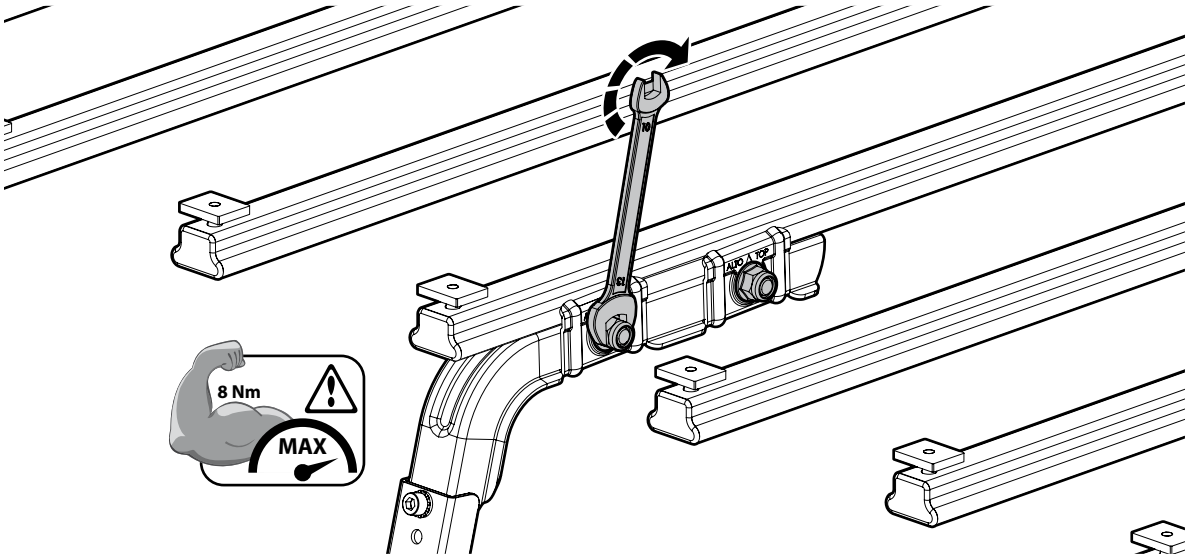

B3

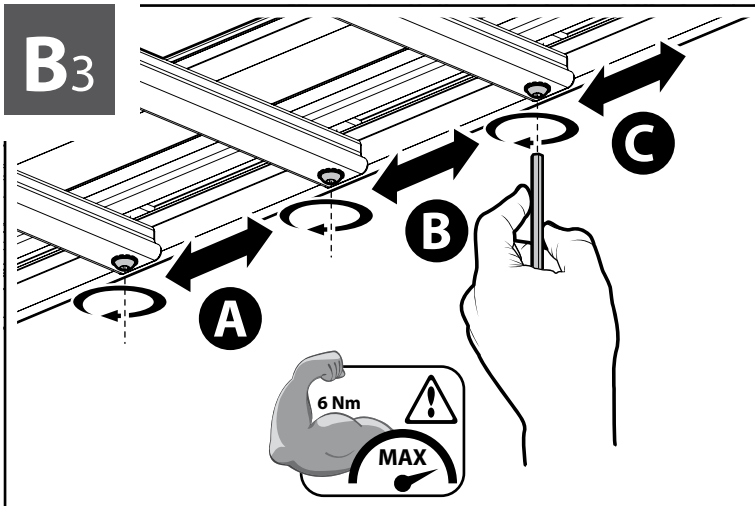

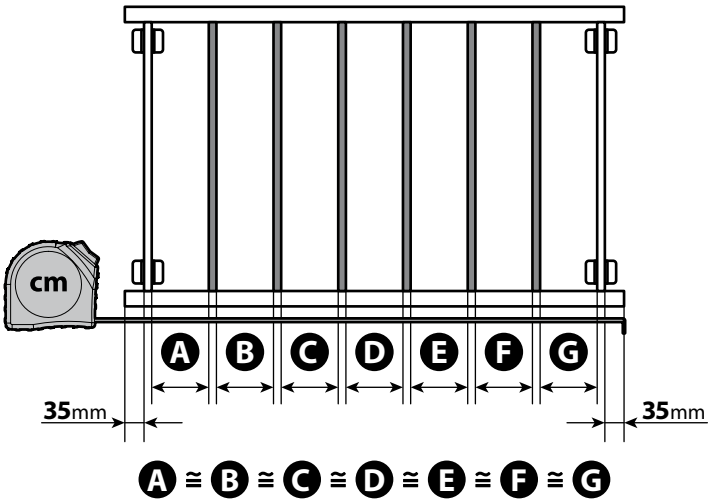

C

(I) MONTAGGIO DIRETTO SULLE **BARRE KARGO ACCIAIO**
(GB) FITTING ON **KARGO STEEL BARS**
(F) MONTAJE DIRECTO EN **BARRAS DE ACERO DE KARGO**
(D) DIREKTE MONTAGE AUF DEN **KARGO STAHL-DACHTRÄGERN**
(E) MONTAGE DIRECT SUR LES **BARRES ACIER KARGO**

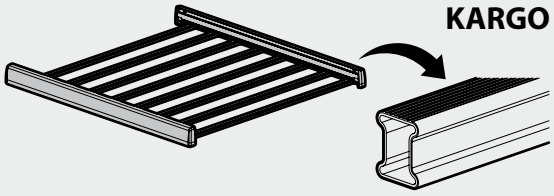

Richiesti
Required
Erforderlich
Art. N99968

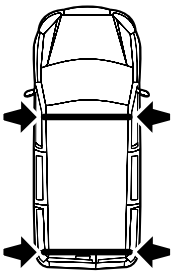

2 BARRE BARS DACHTRÄGER

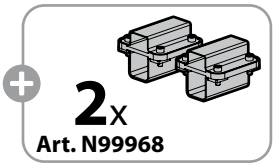

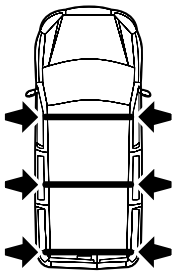

3 BARRE BARS DACHTRÄGER

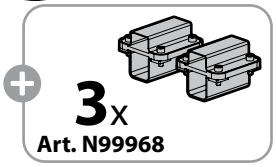

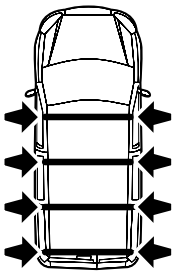

4 BARRE BARS DACHTRÄGER

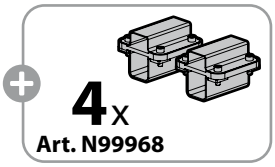

C1

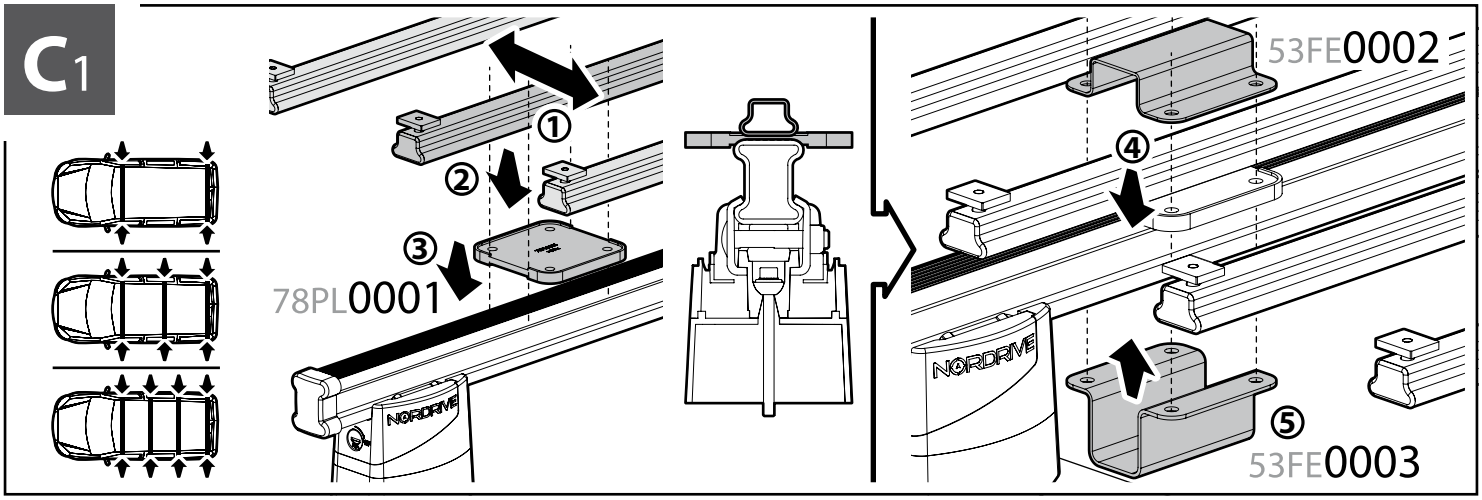

C2

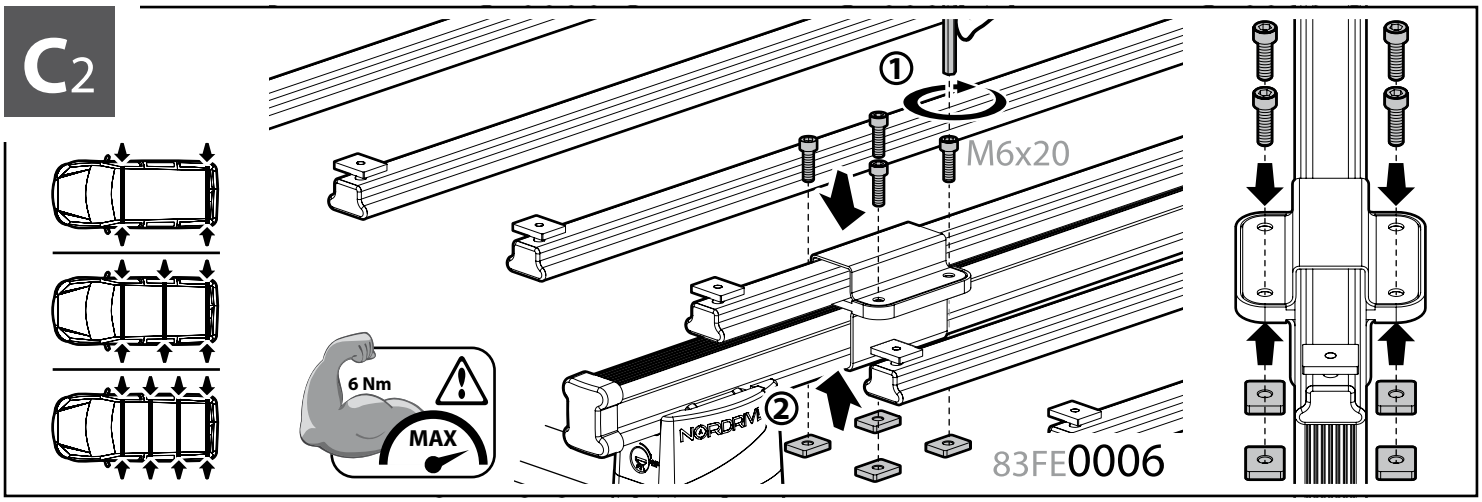

C3

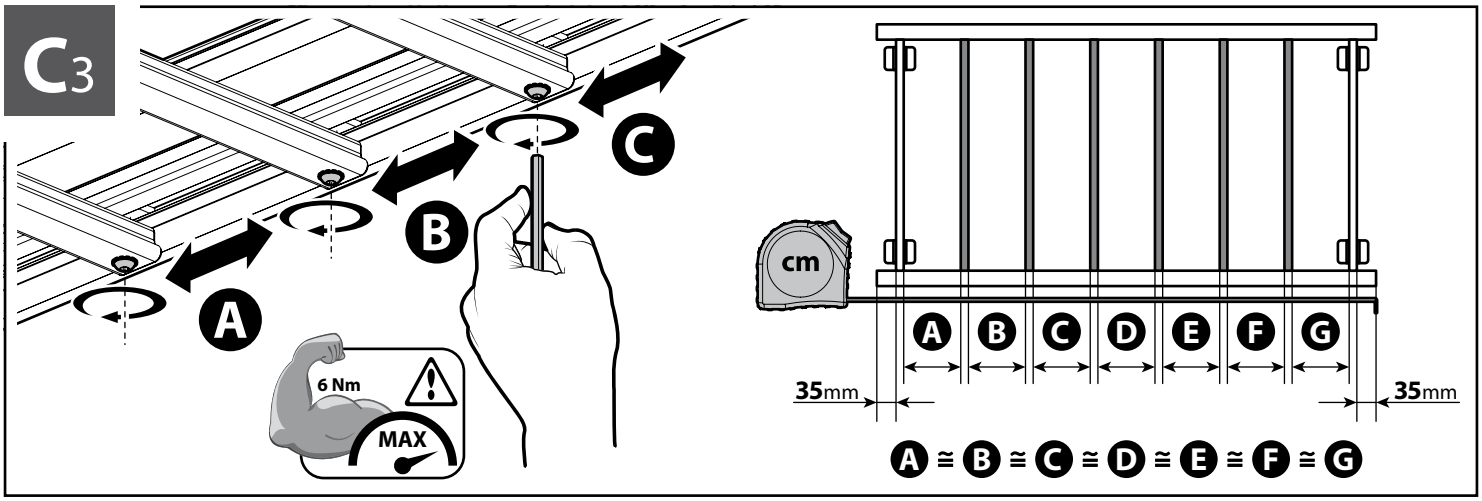

D

(I) MONTAGGIO DIRETTO SULLE **BARRE KARGO-PLUS ALLUMINIO**
(GB) FITTING ON **KARGO-PLUS ALUMINIUM BARS**
(F) MONTAJE DIRECTO EN LAS **BARRAS DE ALUMINIO KARGO-PLUS**
(D) DIREKTE MONTAGE AUF DEN **KARGO-PLUS ALUMINIUM-DACHTRÄGERN**
(E) MONTAGE DIRECT SUR LES BARRES **ALUMINIUM KARGO-PLUS**

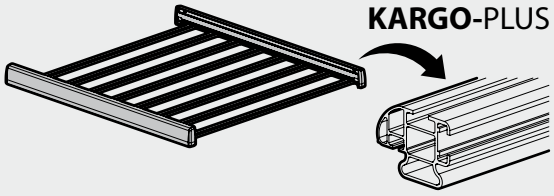

Richiesti
Required
Erforderlich
Art. N99968

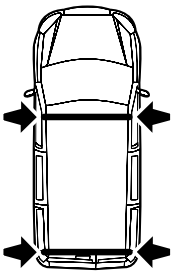

2 BARRE
BARS
DACHTRÄGER

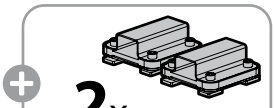

2x
Art. N99968

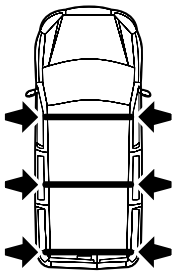

3 BARRE
BARS
DACHTRÄGER

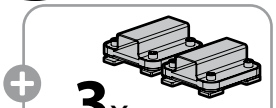

3x
Art. N99968

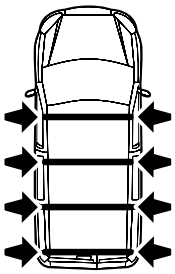

4 BARRE
BARS
DACHTRÄGER

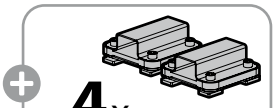

4x
Art. N99968

D1

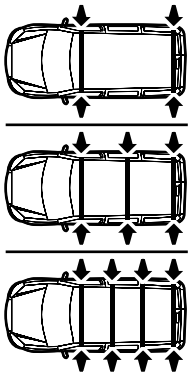

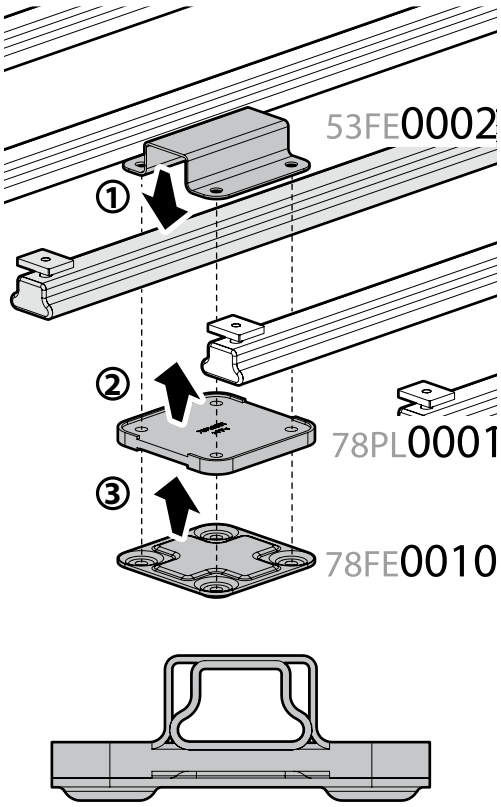

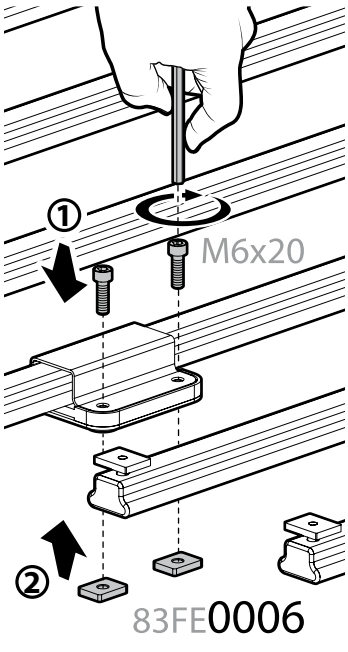

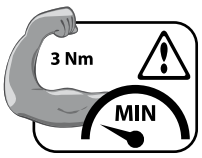

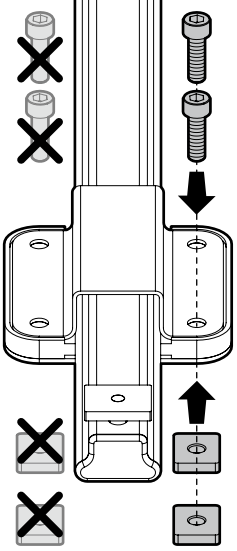

D2

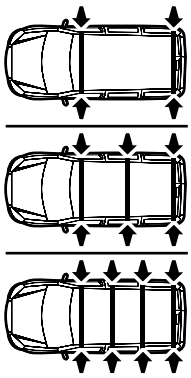

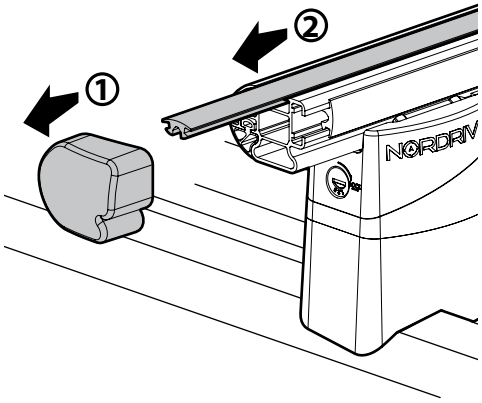

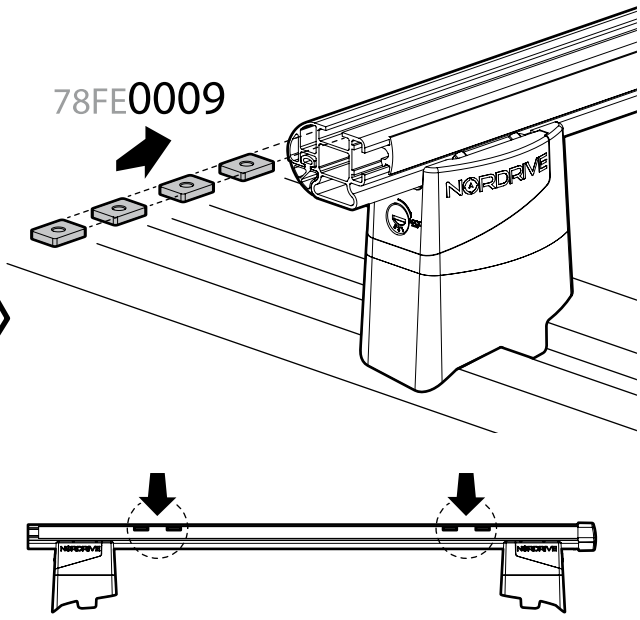

D3

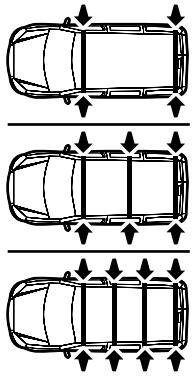

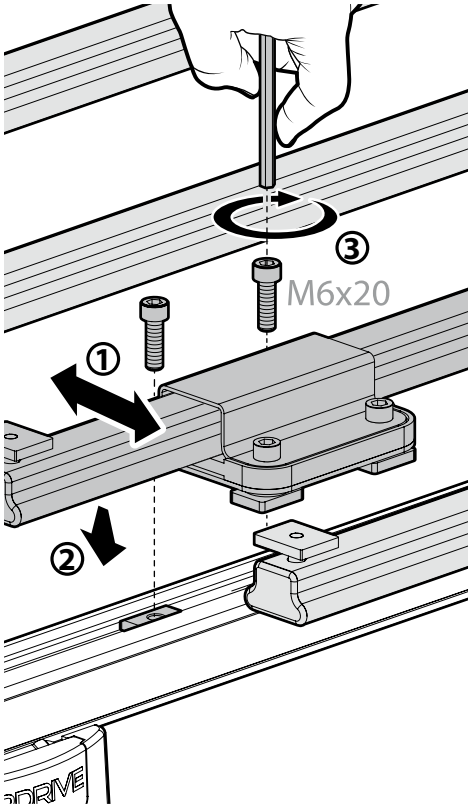
①
②
③
M6x20

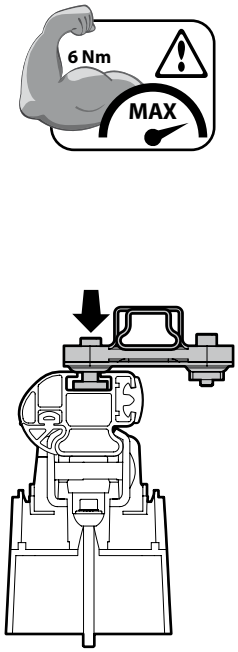
6 Nm
MAX

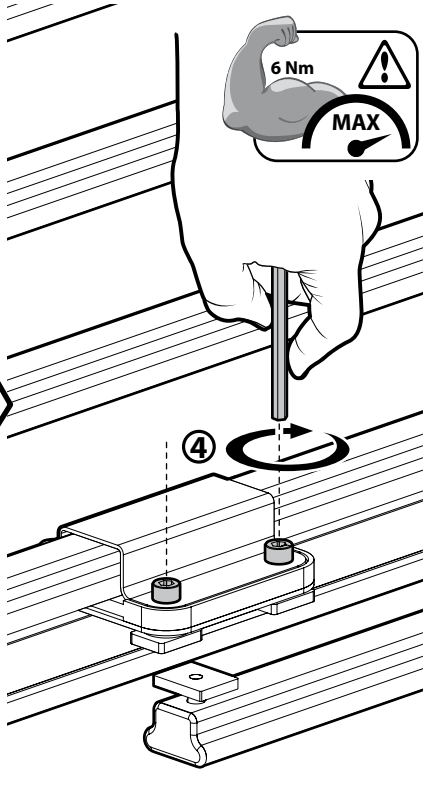
6 Nm
MAX
④

D4

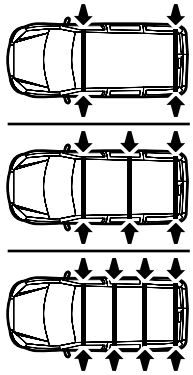

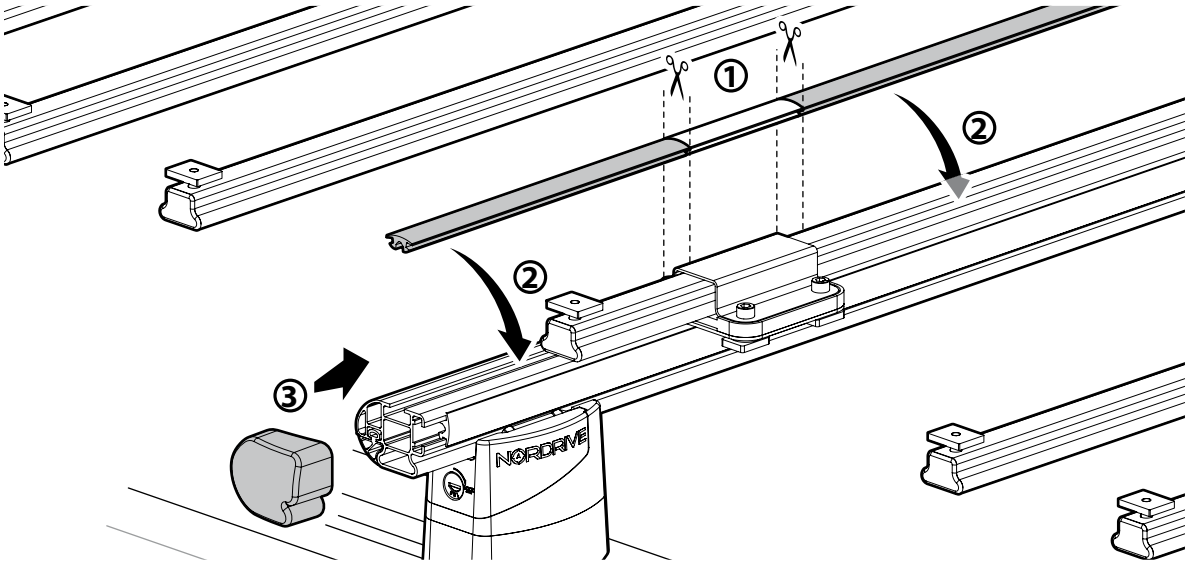
①
②
②
③
NORDRIVE

D5

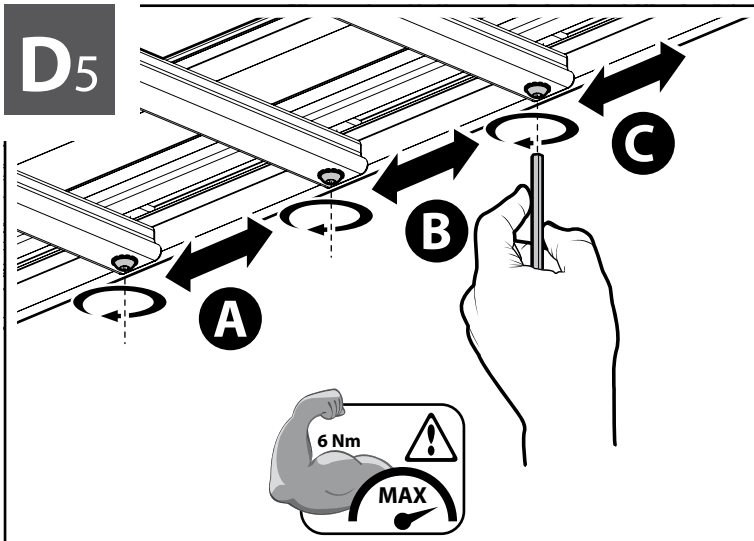
A
B
C
6 Nm
MAX

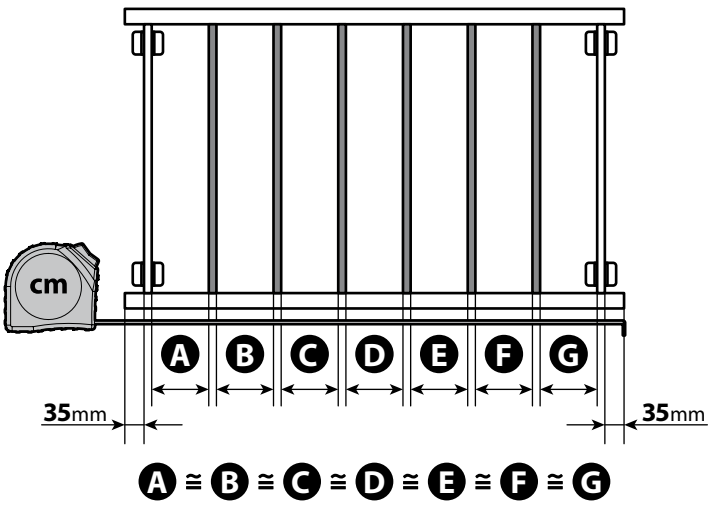
cm
A B C D E F G
35mm
35mm
A ≅ B ≅ C ≅ D ≅ E ≅ F ≅ G

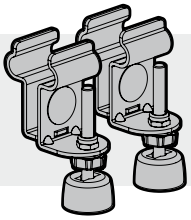

Art. N99970

(I) Se necessario (GB) If requred
(F) Si nécessaire (D) Notfalls
(E) Si es necesario

Richiesti
Required
Erforderlich

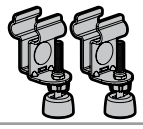

NORDRIVE®
TRANSPORT SOLUTIONS

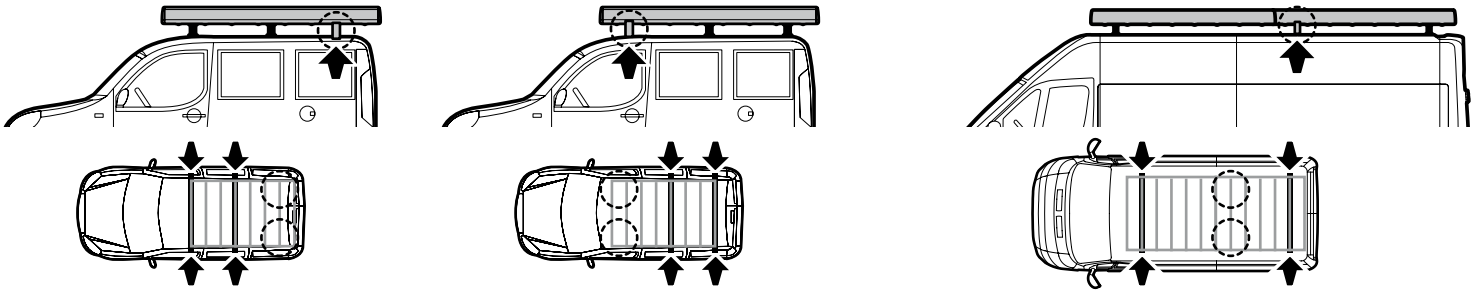

P1

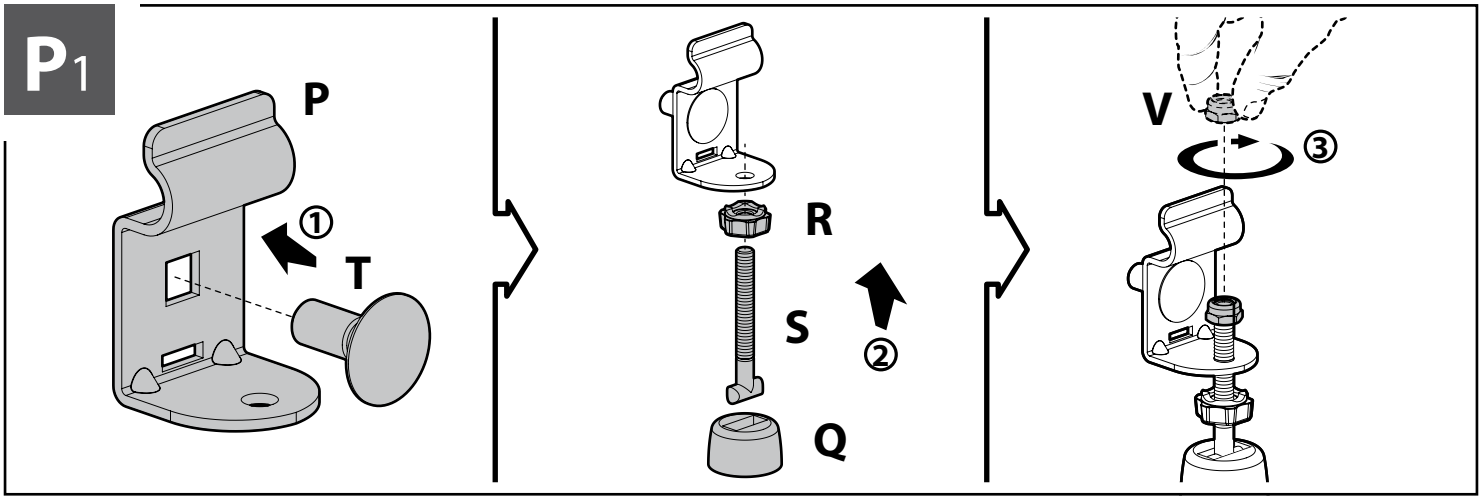

P2

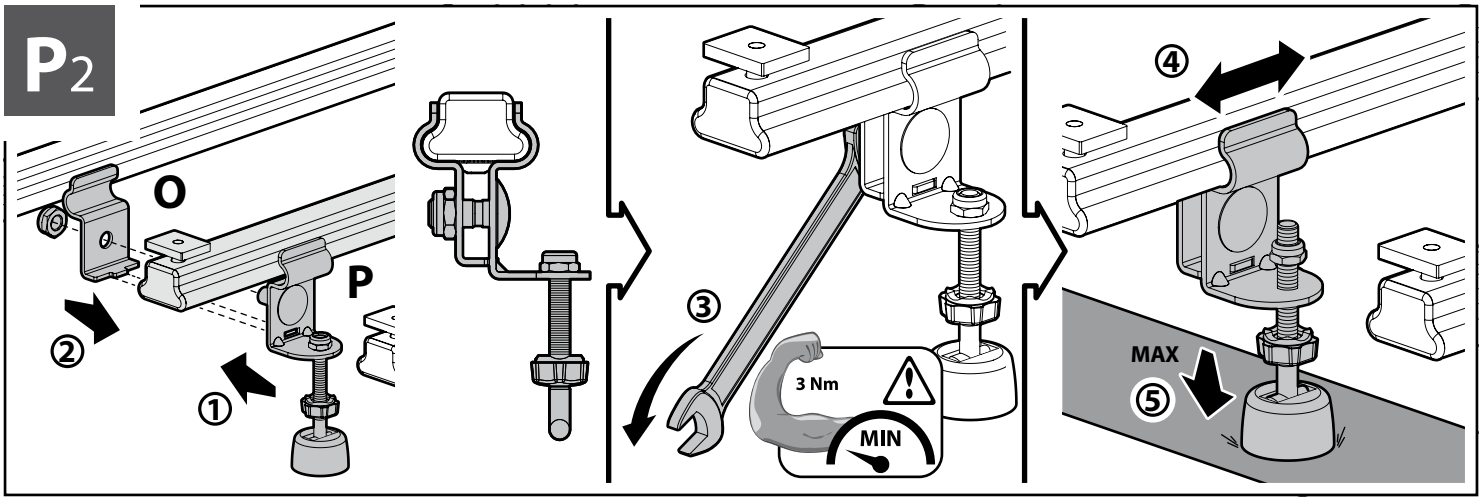

P3

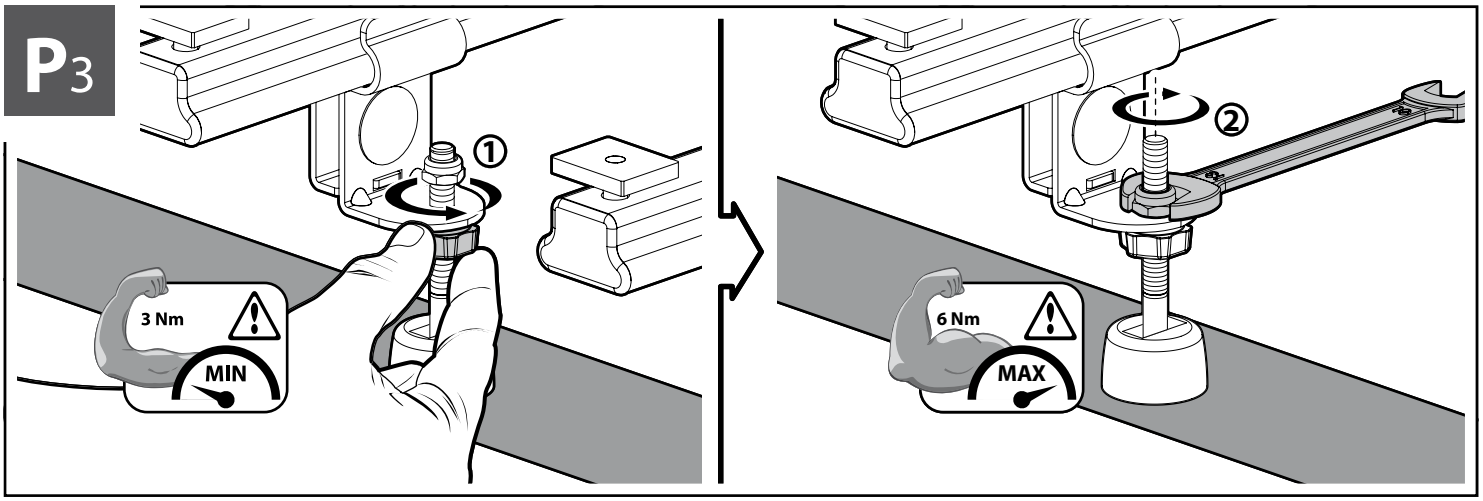

OPTIONAL

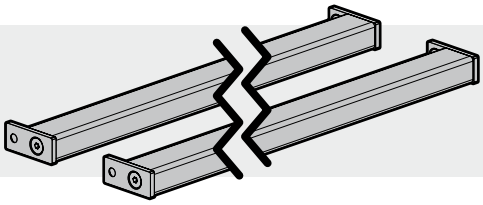

NORDRIVE®
TRANSPORT SOLUTIONS

CONTENUTO • CONTENT • CONTENU • INHALT • CONTENIDO

Art.	X
N10221	120cm (-4cm)
N10222	135cm (-4cm)
N10223	150cm (-4cm)
N10224	180cm (-4cm)

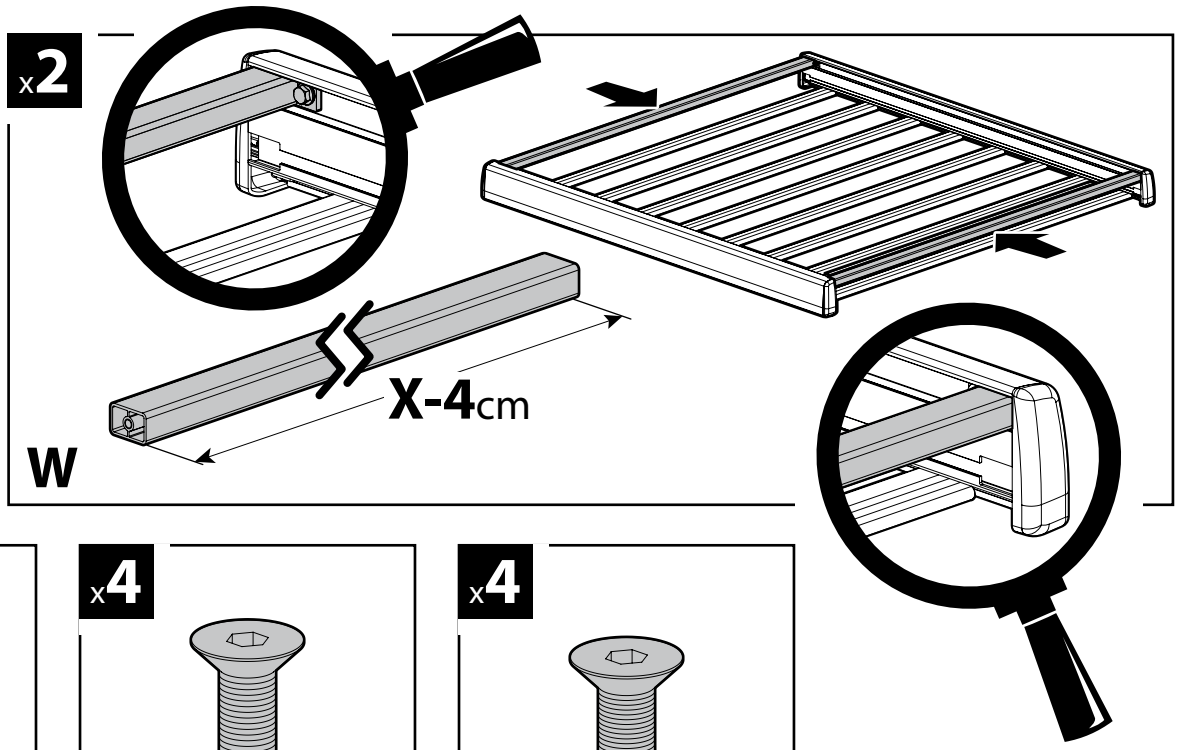

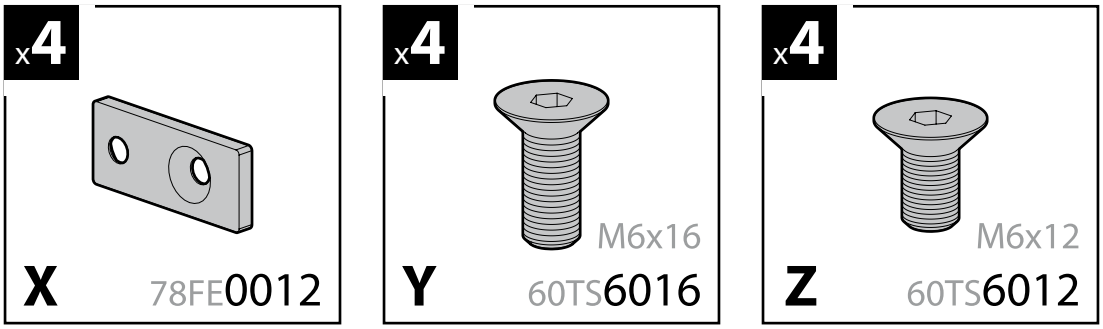

ISTRUZIONI DI ASSEMBLAGGIO • ASSEMBLY INSTRUCTIONS • INSTRUCTIONS D'ASSEMBLAGE EINBAUANWEISUNG • INSTRUCCIONES DE ENSAMBLADO

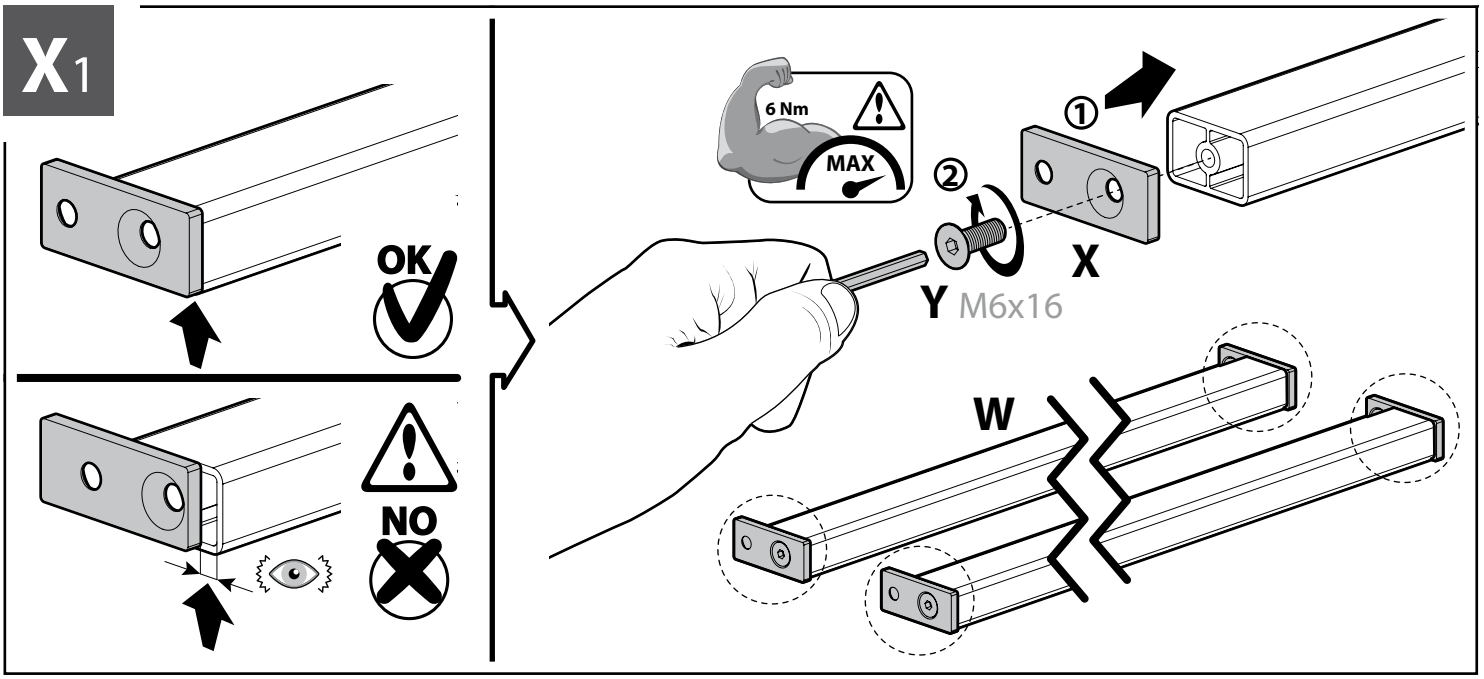

X2

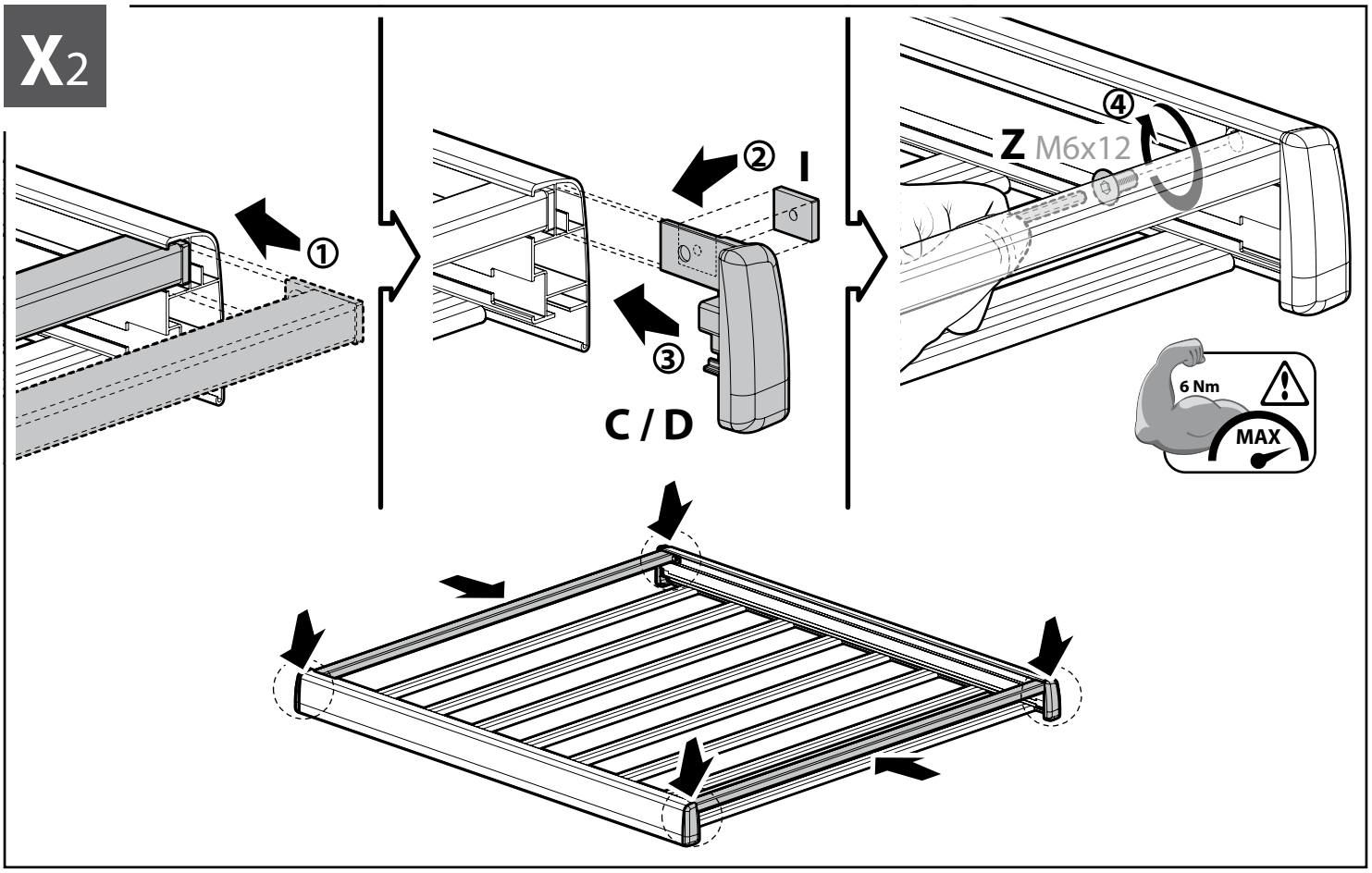

X3

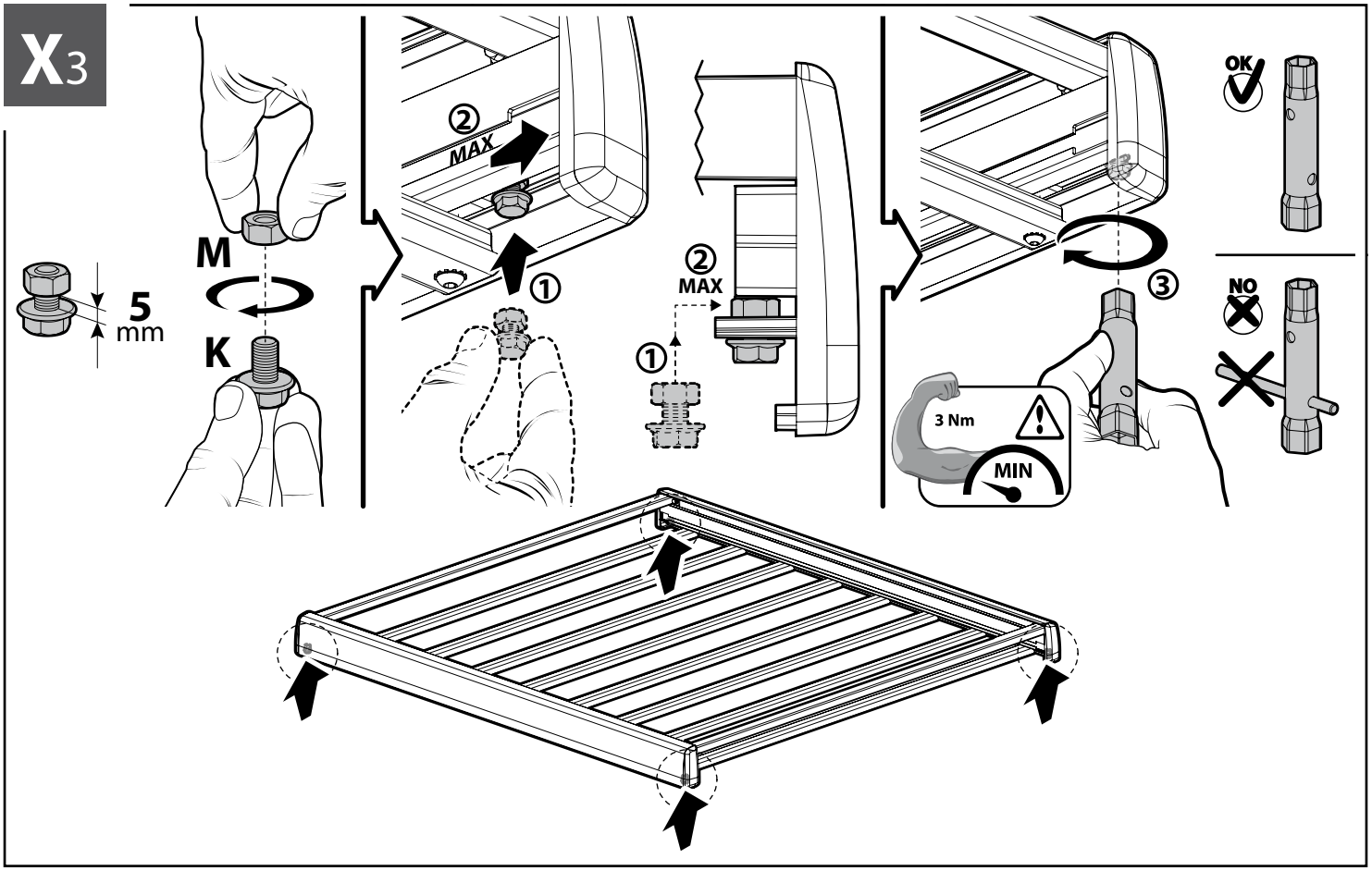

OPTIONALS

KARGO ROLLER

N11000	**K-0**	L = 64 cm
N11003	**K-7**	L = 96 cm

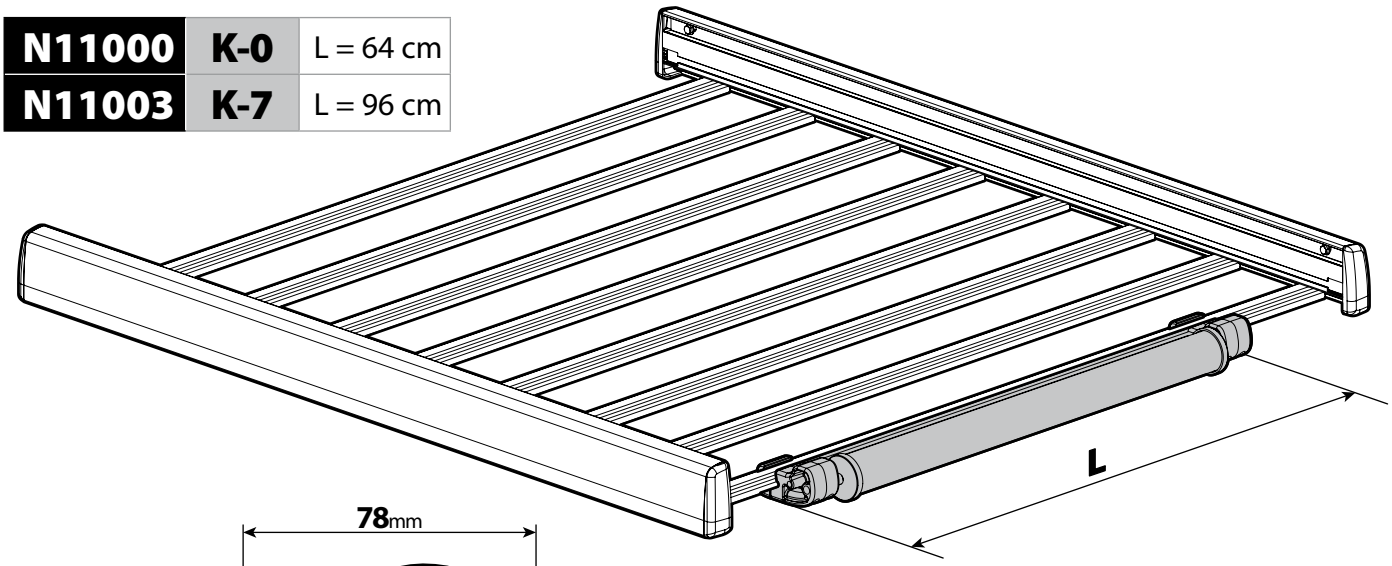

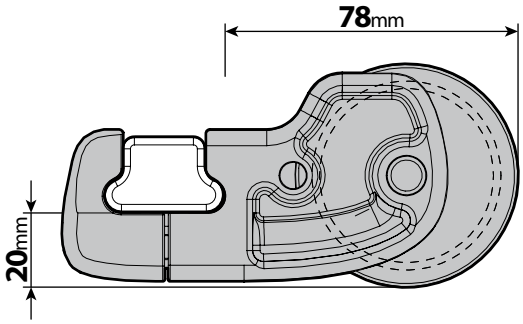

RULLO POSTERIORE
In metallo con rivestimento plastico.
Facilita il carico e lo scarico di oggetti lunghi.

KARGO ROLLER
Metal core with plastic sheath.
Makes it easy to load and unload long objects from the rear of the vehicle.

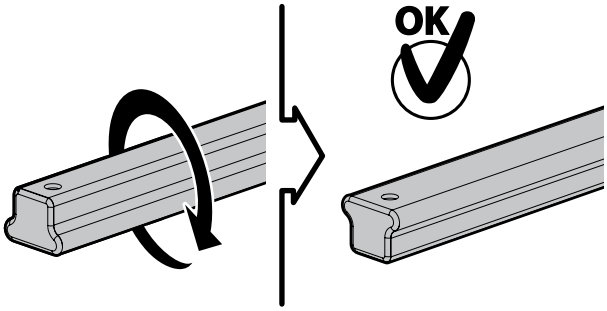

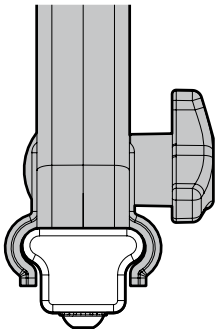

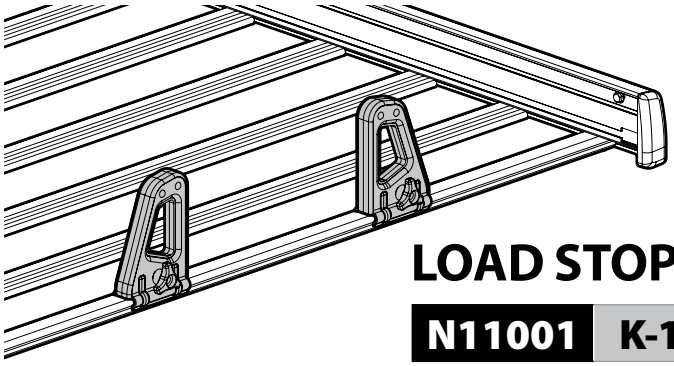

LOAD STOPS

N11001	**K-1**

FERMACARICO K-1 (COPPIA)
Scorrevoli lungo la barra e serrabili tramite pomello senza l'ausilio di utensili. Mantengono in posizione scale, tavole, assi ed altri carichi poco voluminosi.

LOAD STOPS K-1 (PAIR)
Easy to move along the bar and adjust according to the load. Keep the non-bulky load firmly in place and prevent it from sliding.

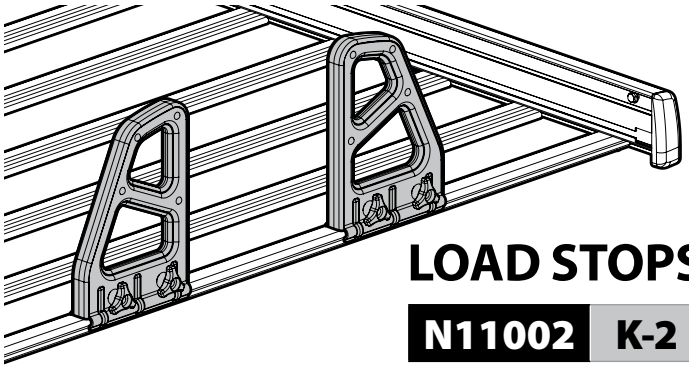

LOAD STOPS

N11002	**K-2**

FERMACARICO K-2 (COPPIA)
Scorrevoli lungo la barra e serrabili tramite pomelli senza l'ausilio di utensili. Mantengono in posizione scale, tavole, assi ed altri carichi, anche voluminosi.

LOAD STOPS K-2 (PAIR)
Easy to move along the bar and adjust according to the load. Keep the bulky load firmly in place and prevent it from sliding.

OPTIONALS

SPOILER

N11053	**K-9**	L = 95 cm
N11054	**K-11**	L = 110 cm

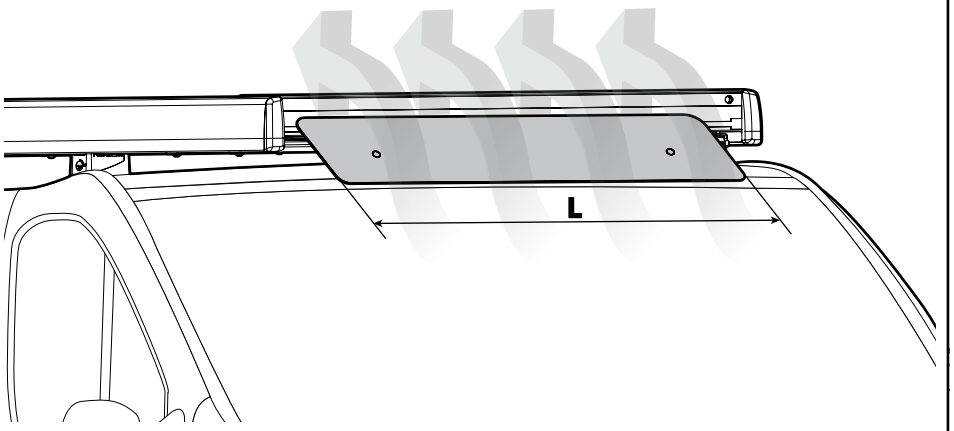

DEFLETTORE AERO KARGO
Kit deflettore per barre portatutto Kargo.
Funzioni:
- Migliora l'aerodinamica del veicolo.
- Contribuisce a ridurre il consumo di carburante.
- Attenua il rumore aerodinamico durante la guida.

Caratteristiche:
- In alluminio verniciato a polvere.
- Flessibile, per adattarsi alla curvatura del tetto.
- Inclinazione ed escursione regolabili
- Indicato per i furgoni di piccole dimensioni (es. Doblò, Fiorino, Bipper, Kangoo, ecc.)

AERO KARGO DEFLECTOR
Wind deflector kit for Kargo roof bars.
Functions:
- Improves aerodynamics of the vehicle.
- Helps increasing fuel efficiency.
- Reduces wind-noise while driving.

Features:
- Aluminium powder coated.
- Flexible, adapting to the curve of the roof.
- Adjustable extension and angle.
- Suitable for small vans (e.g. Doblò, Fiorino, Bipper, Kangoo, ecc.)

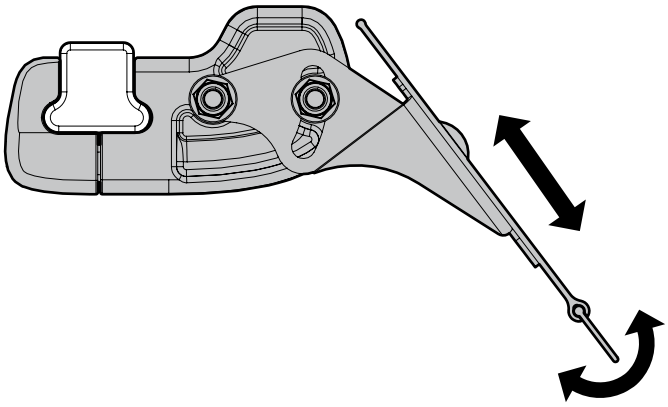

KARGO-TUBE

N11050	**T200**	L = 205 cm
N11051	**T300**	L =305 cm
N11052	**T400**	L = 405 cm

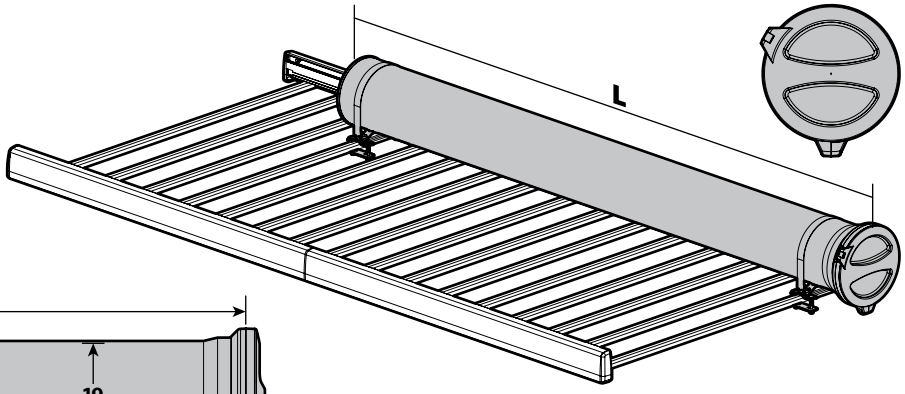

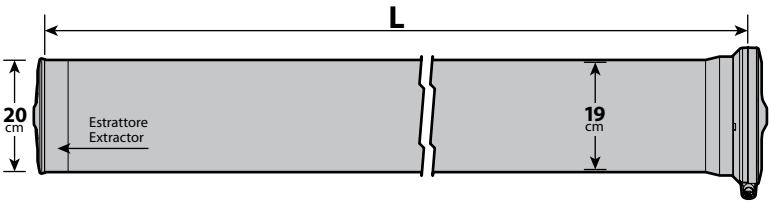

KARGO-TUBE
Per trasportare tubi, profili, ombrelloni, rotoli, pali ed altri oggetti lunghi.
Struttura in polipropilene antiurto con estremità anteriore termosaldata a tenuta ermetica.
L'interno del tubo è completamente liscio, senza giunture, saldature, non graffia le tubazioni o gli oggetti inseriti al suo interno.
La forma rotonda previene lo spostamento e lo sbattimento laterale degli oggetti durante la guida.
Sportello di chiusura in resina composita con sistema di chiusura meccanico a baionetta completo di serratura.
In dotazione:
- Serratura con 3 chiavi
- Estrattore in acciaio zincato con fune in acciaio per facilitare l'estrazione del contenuto.
- 2 o 3 collari ed elementi di fissaggio in acciaio inox adatti per montaggio su barre tradizionali tramite cavallotti ad "U" e su barre con predisposizione raccordi a "T"

KARGO-TUBE
Ideal for transporting pipes, umbrellas, canopies, rolls, rods, posts and other long objects. Single piece extrusion, thick impact resistant PP tube with heat sealed waterproof end cap.
The inner part of the tube is seamless, completely smooth, no joints, no hems to avoid damages, scratches and to facilitate the loading and unloading. The round shape ensures stability of the content and prevents the crashing against the sides while driving.
Closure cap with bayonet safety catch and integrated lock.
Included accessories :
- Lock with 3 keys.
- Inner load extractor with steel cable puller.
- 2 or 3 stainless steel fitting brackets suitable for installation on traditional roof bars and on aluminium bars with integrated "T" connector railing

NORDRIVE®
TRANSPORT SOLUTIONS

NORDRIVE® is a registered trademark of
LAMPA S.p.A.
Via G. Rossa 53/55, 46019 Viadana (MN) ITALY
Tel. +39 0375 820700
UNI EN ISO 9001:2015 Certified Company
service@lampa.it
www.nordrive.it
www.lampa.it

91CA0163 r05